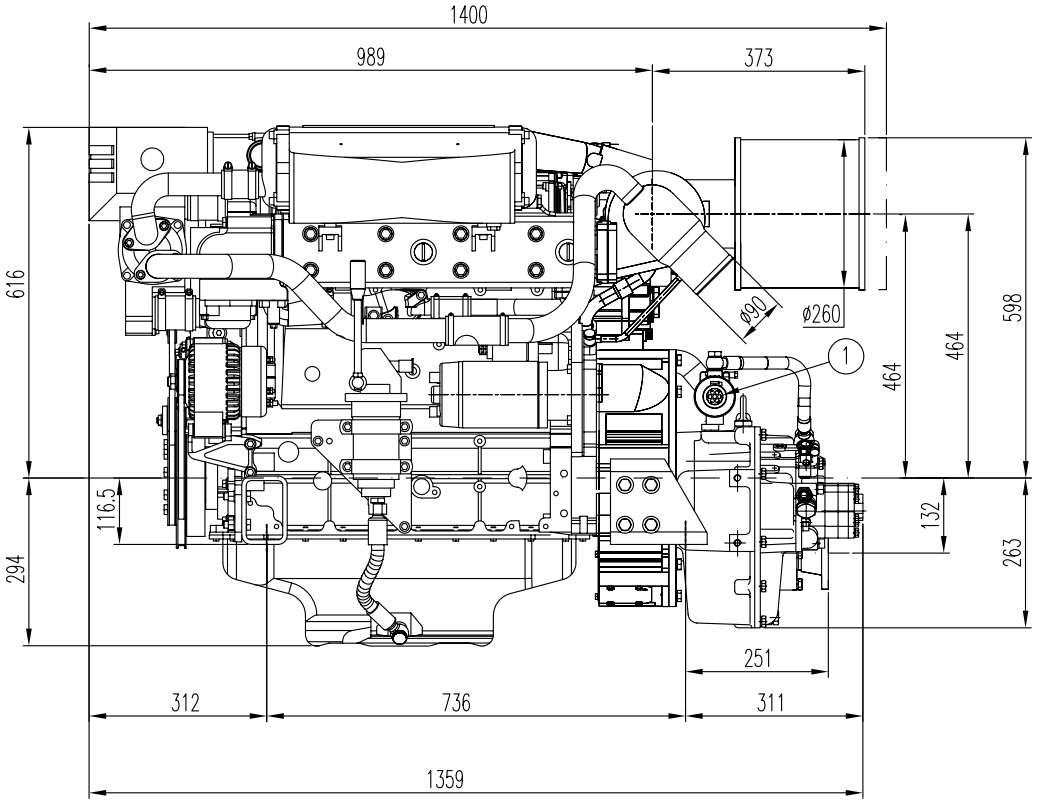

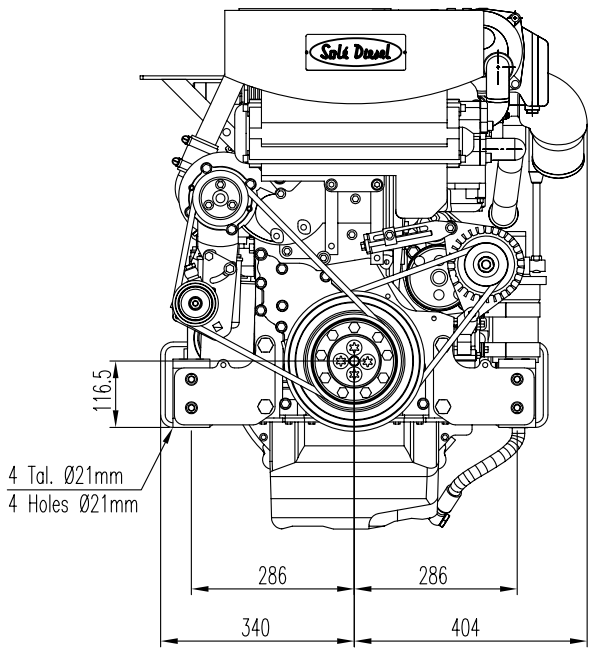

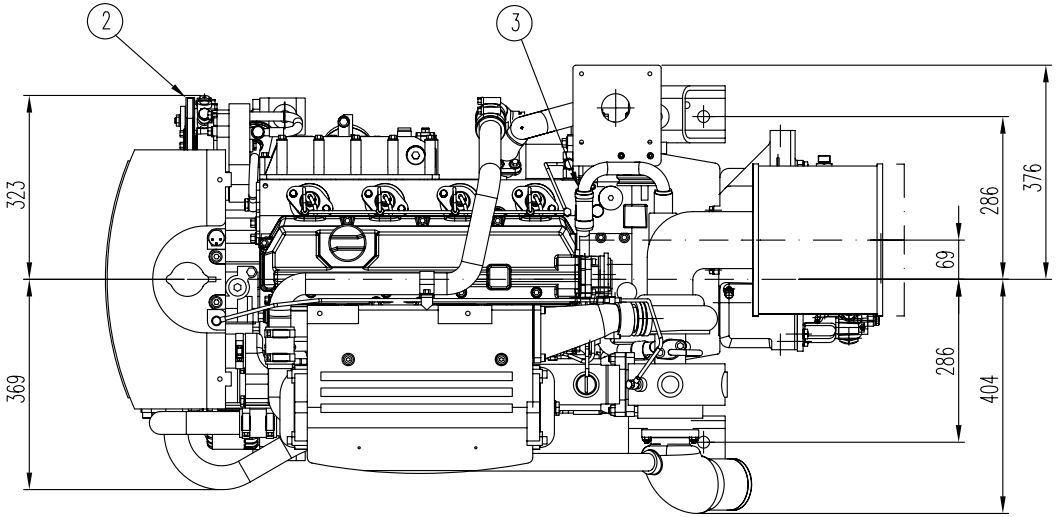

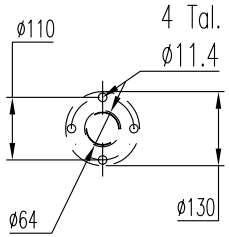

ACOPLAMIENTO INVERSOR
GEARBOX COUPLING

DATOS TÉCNICOS – TECHNICAL DATA

(1) Entrada agua salada. Conectar manguera Ø38 mm.
Sea water inlet. Use water hose Ø38 mm.
(2) Manguera entrada combustible = Ø12 mm.
Fuel hose inlet = Ø12 mm.
(3) Manguera Retorno combustible = Ø12mm
Fuel return hose = Ø12 mm.

SDZ-165 con INVERSOR TM-170A SDZ-165 with TM-170A GEARBOX				CAD AUTODESK
MATERIAL	TRACTAMENT	ACABAT	PRESENTACIÓ	ESCALA 1:10
DIBUIXAT J.CARRASCO	VERIFICAT A. ORTI	Tol. GENERAL	DATA CREACIÓ 17-09-2007	ULTIMA REVISIÓ
SOLÉ, S.A.				